令和４年度　第42回　全日本バレーボール小学生大会茨城県大会　県央支部大会

開　催　日：　令和４年5月29日（日）6月5日（日）
大　会　会　場　　鹿嶋市　カシマスポーツセンター　体育館　　A・B・C・Dコート
　　水戸市緑岡小学校体育館 ・ 鉾田市旭東小学校体育館

女子の部　　1日目　令和4年５月29日（日）鹿嶋市　カシマスポーツセンター体育館

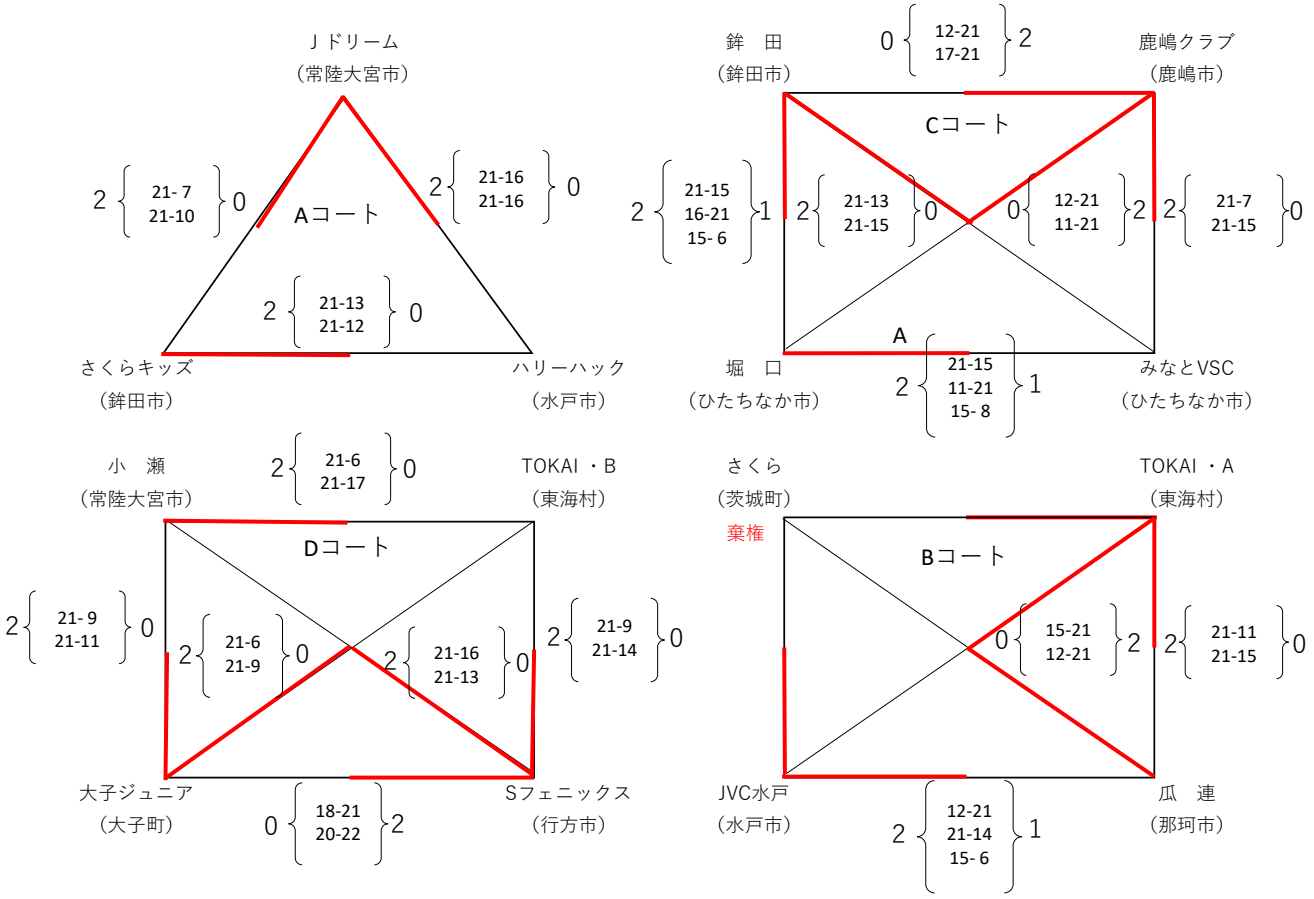

開　催　日：（2日目）女子の部　令和４年6月5日（日）
大　会　会　場　　水戸市　緑岡小学校　体育館　　鉾田市　旭東小学校　体育館

（順位決定戦　1位～4位）

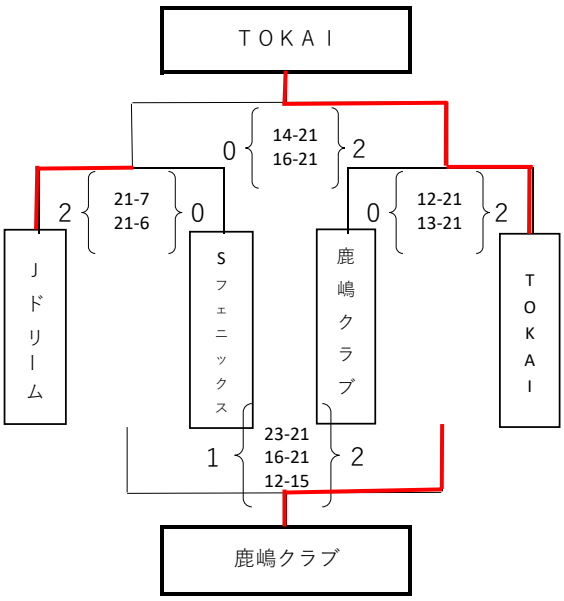

（順位決定戦　5位～８位）

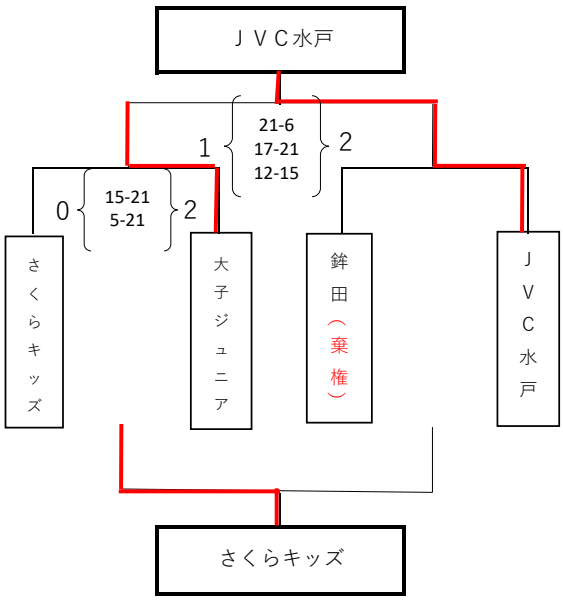

最終成績

優　勝	ＴＯＫＡＩ	第4位	Sフェニックス	7位	さくらキッズ
準優勝	Ｊドリーム	第5位	ＪＶＣ水戸		
第3位	鹿嶋クラブ	第6位	大子ジュニア		

※上記7チームが県大会の出場権を得る。